K1620G(S)

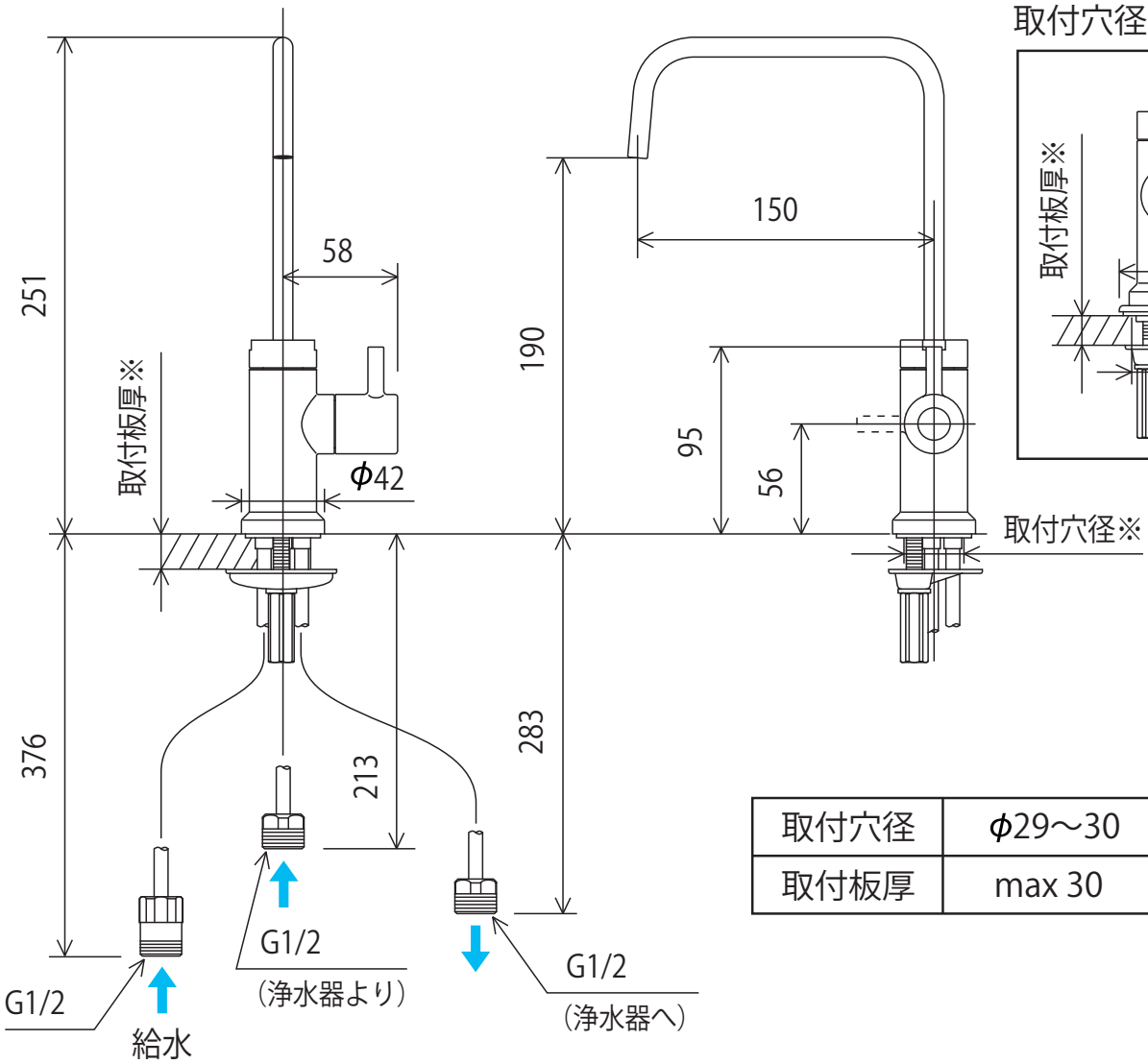

取付穴径 φ35～38の場合

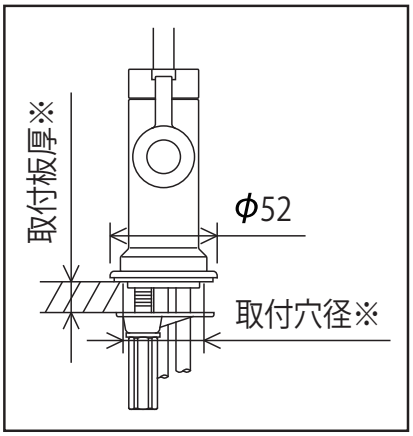

取付穴径	φ29～30	φ35～38
取付板厚	max 30	max 27

〈取付工具 G30〉

株式会社KVK