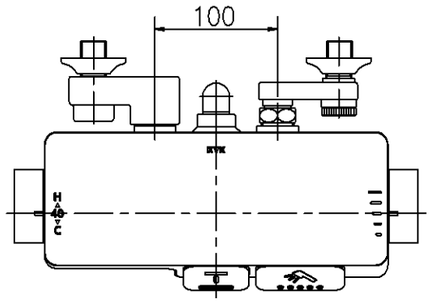

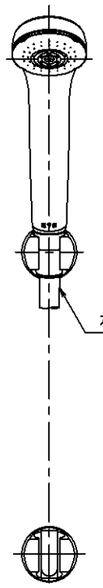

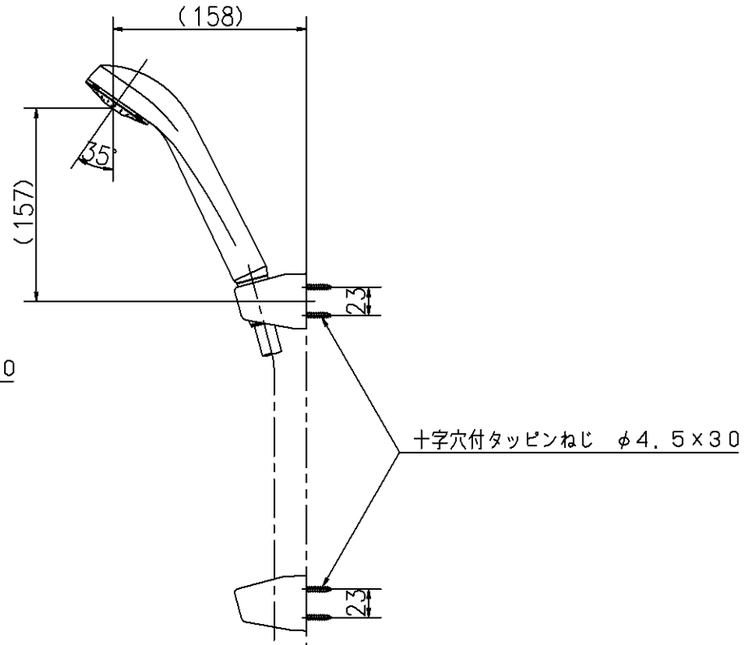

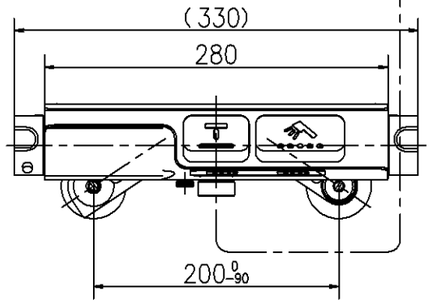

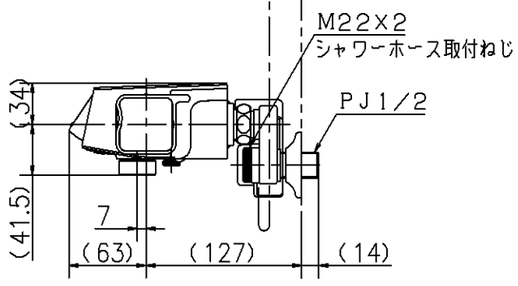

第三角法　Third Angle Projection				品番 Model No.	KF3070
製図 Drawn	'16.06.09	尺度 Scale	1/5	図名 Name	壁付サーモスタット湯水混合水栓 一般地・寒冷地共用
KVK CORPORATION				図番 Drawing No.	201731 WA Revision